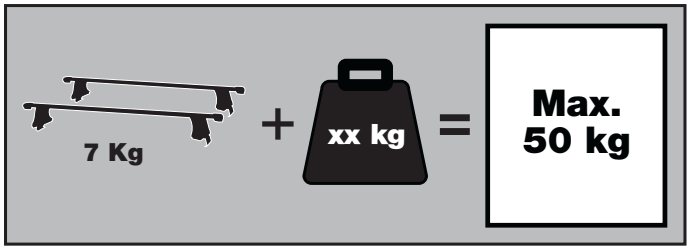

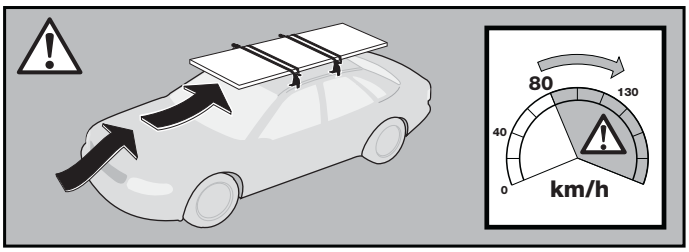

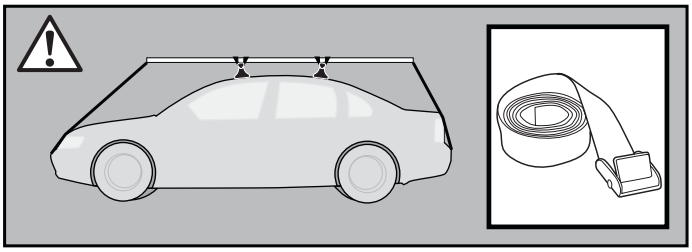

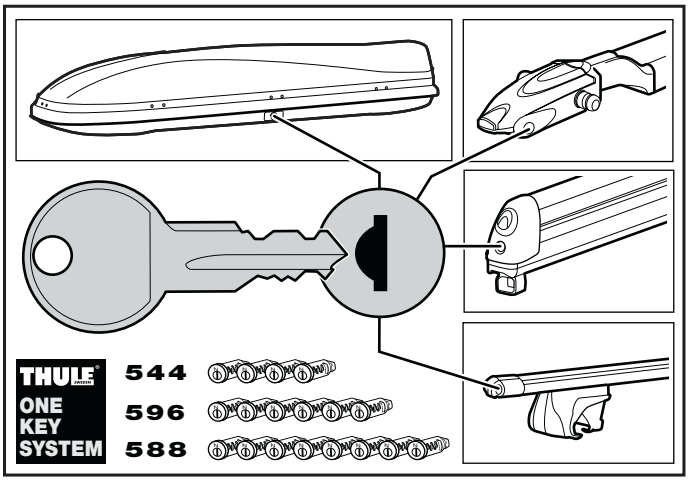

THULE® SWEDEN

GB	Fitting instructions
D	Montageanleitung
F	Instructions de montage
NL	Montage-instructies
I	Istruzioni per il montaggio
E	Instrucciones de montaje
PT	Instruções de Montagem
S	Monteringsanvisning
FIN	Asennusohje
EST	Paigaldusjuhend
LAT	Stiprināšanas instrukcija
LIT	Pritvirtinimo instrukcijos
PL	Instrukcja montażu
RU	Инструкции по установке
CZ	Návod na montáž
SK	Návod na montáž
SLO	Navodila za pritrjevanje
HR	Uputa za sastavljanje
HU	A felszerelés módja
GR	Οδηγίες συναρμολόγησης
TR	Montaj talimatlarI
中文	安装说明
日本語	取扱(取付)説明書
한국어	장착 지침
ไทย	คำแนะนำการติดตั้ง

HYUNDAI Accent, *4-dr Sedan, 06–*
HYUNDAI Verna, *4-dr Sedan, 06–*

RAPID SYSTEM

Kit 1412

Follow me...

THULE® SWEDEN
Box 69, 330 33 Hillerstorp, SWEDEN
www.thule.com

617•3DF/8F/501-1412

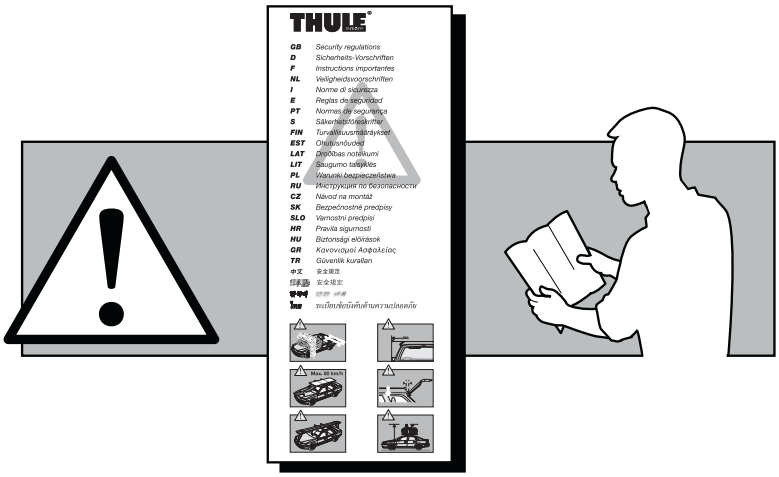
THULE
GB Security regulations
D Sicherheits-Vorschriften
F Instructions importantes
NL Veiligheidsvoorschriften
I Norme di sicurezza
E Reglas de seguridad
PT Normas de segurança
S Säkerhetsföreskrifter
FIN Turvallisuusmääräykset
EST Ohutusnõuded
LAT Drošības noteikumi
LIT Saugumo taisyklės
PL Ważność bezpieczeństwa
RU Инструкция по безопасности
CZ Návod na montáž
SK Bezpečnostné predpisy
SLO Varnostni predpisi
HR Pravila sigurnosti
HU Biztonsági előírások
GR Κανονισμοί Ασφαλείας
TR Güvenlik kuralları
中文 安全規定
日本語 安全規定
한국어 안전 규칙
ไทย ระเบียบข้อบังคับด้านความปลอดภัย
Max. 80 km/h

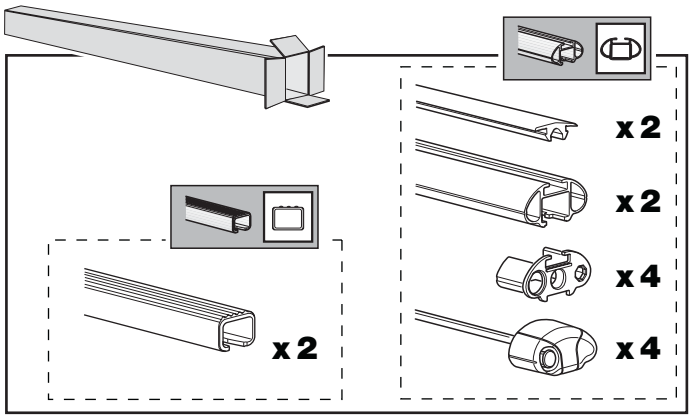
x 2
x 2
x 4
x 4
x 2

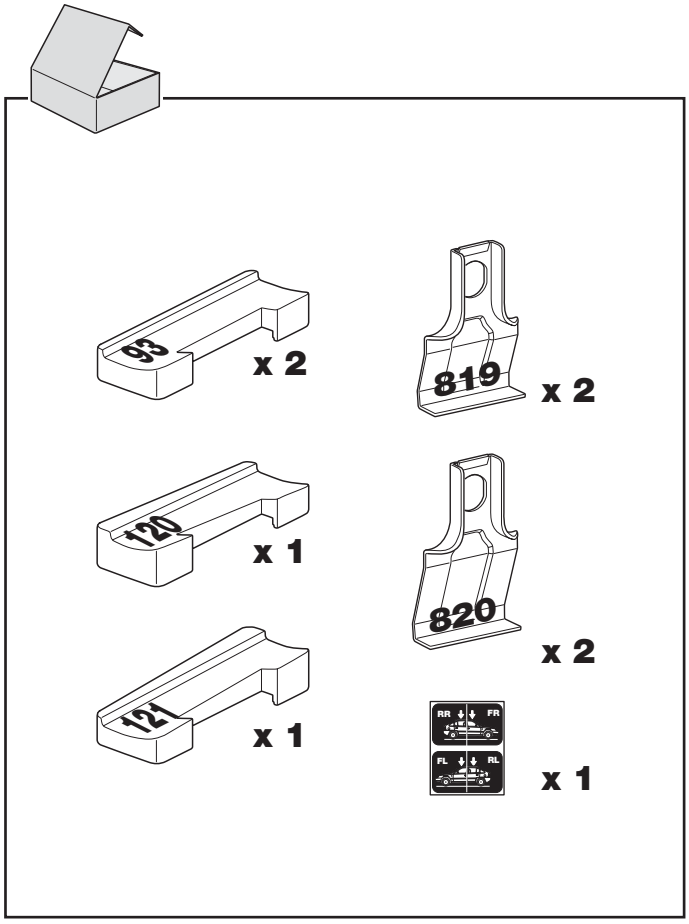
93
x 2
819
x 2
120
x 1
820
x 2
121
x 1
RR FR
FL RL
x 1

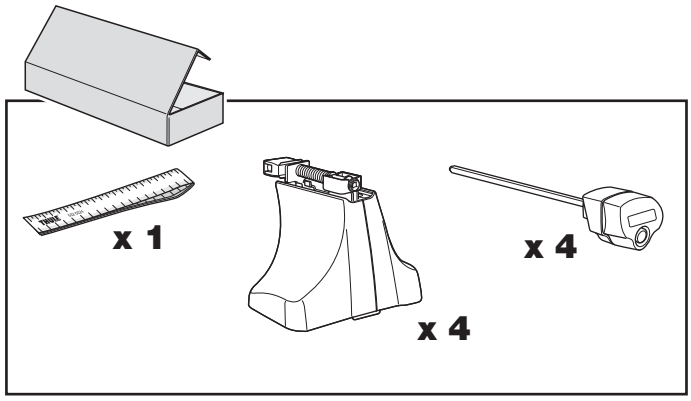
x 1
x 4
x 4

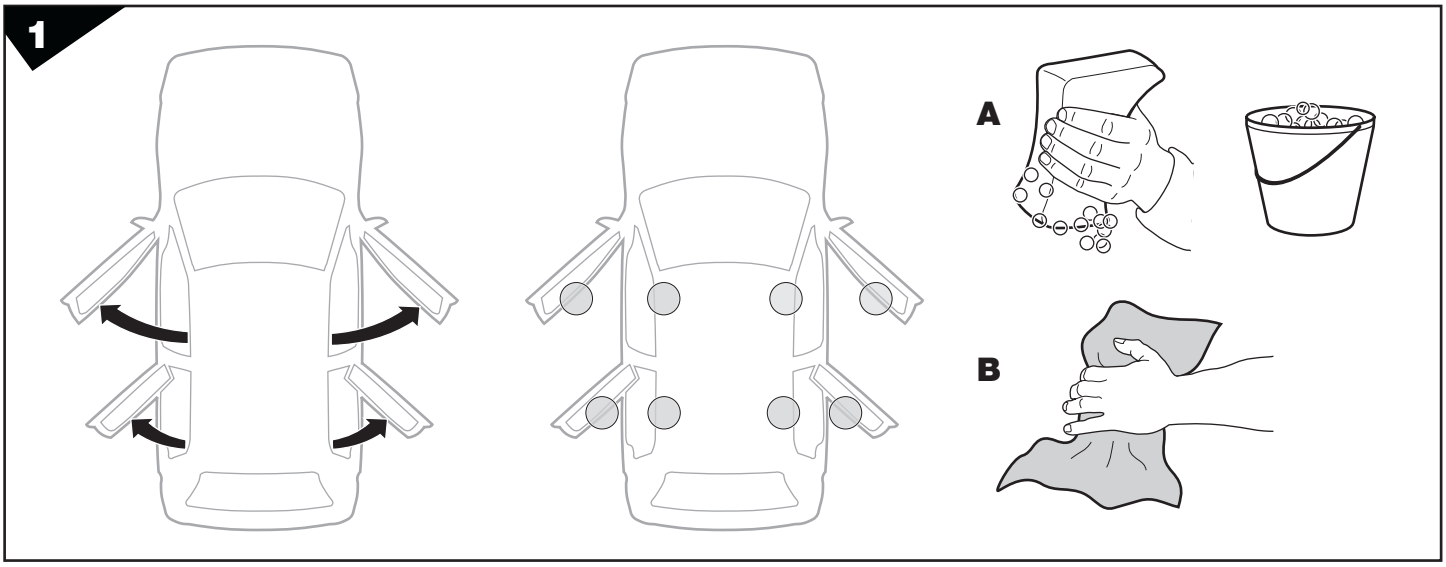
1
A
B

501-1412

2

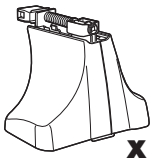

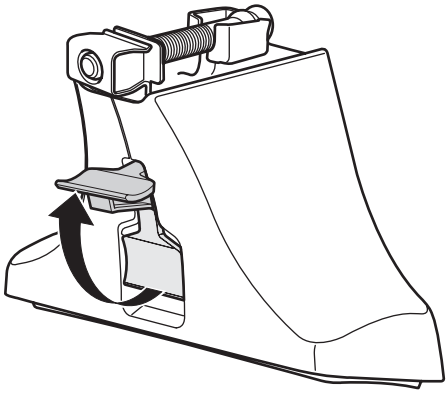

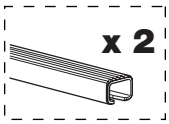

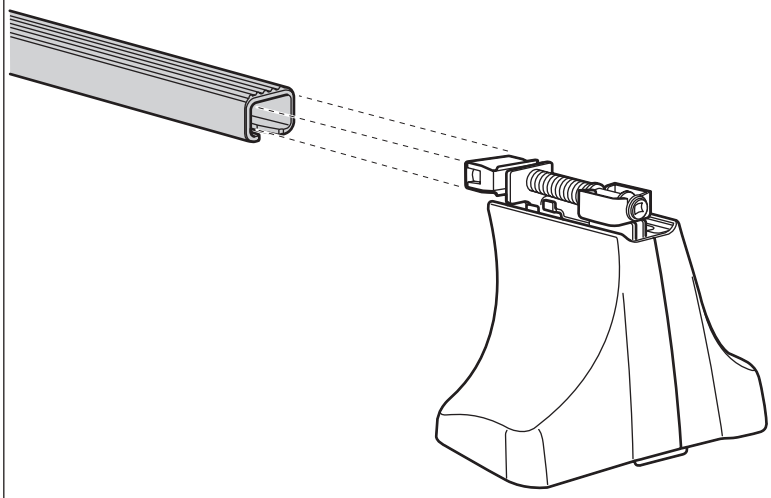

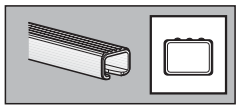

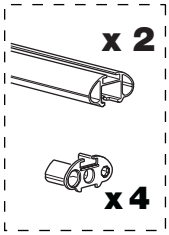

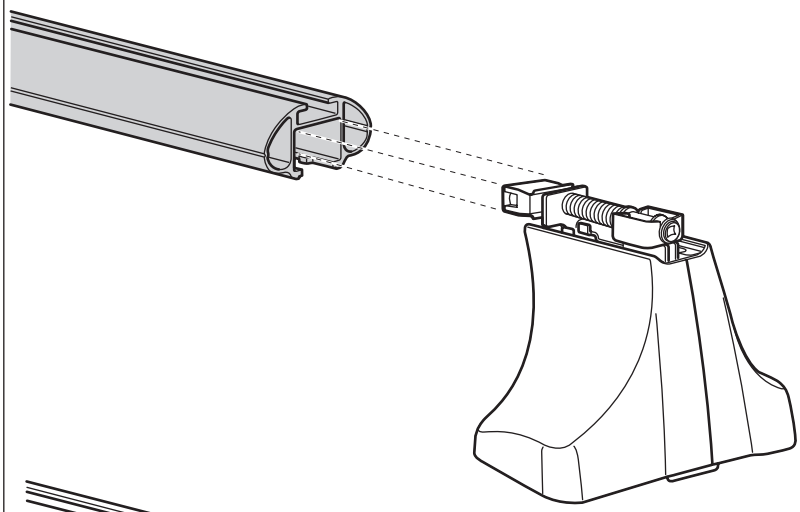

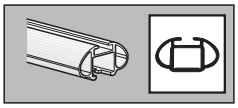

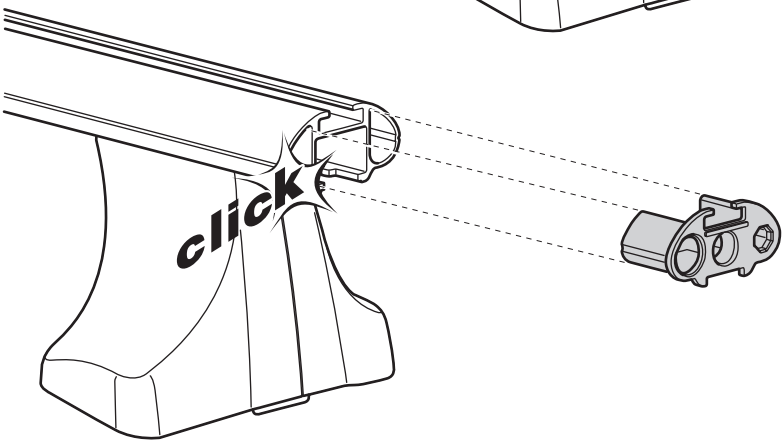

501-1412

3

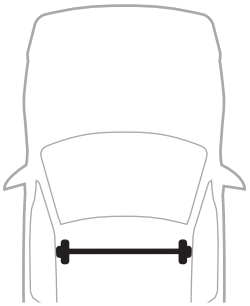

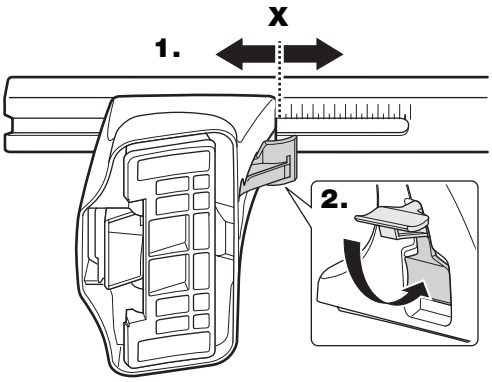

	X
HYUNDAI Accent, 4-dr Sedan, 06–	31
HYUNDAI Verna, 4-dr Sedan, 06–	31

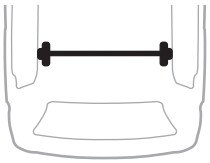

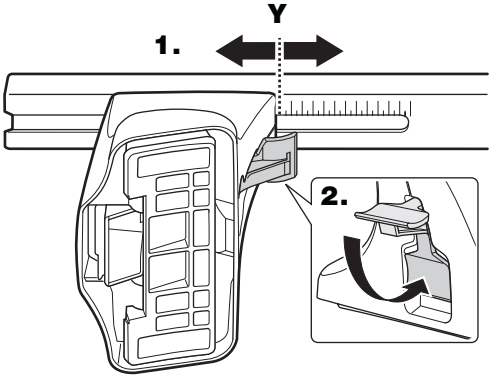

	Y
HYUNDAI Accent, 4-dr Sedan, 06–	29,5
HYUNDAI Verna, 4-dr Sedan, 06–	29,5

4

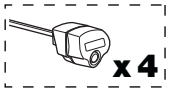

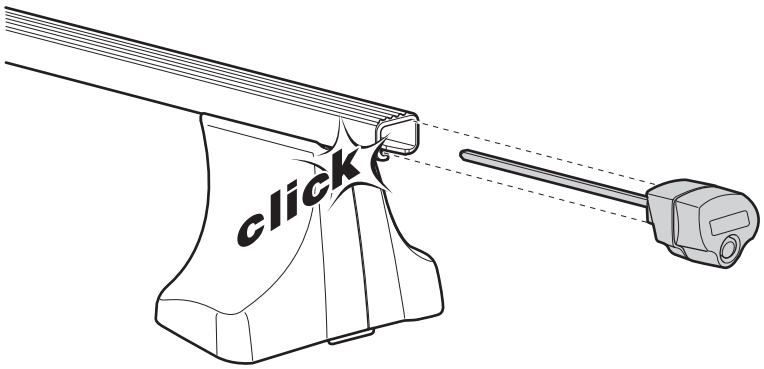

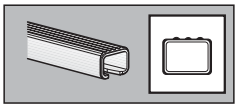

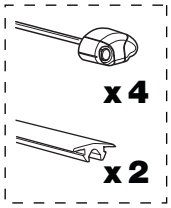

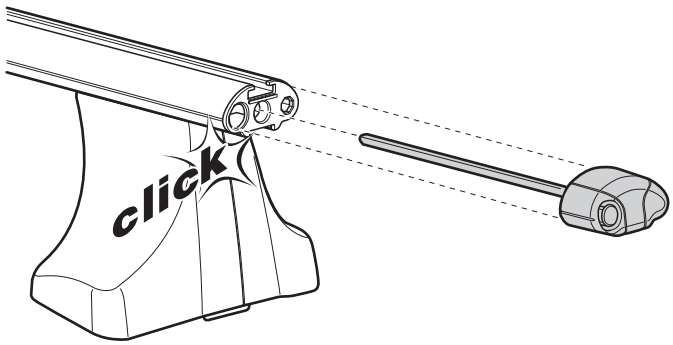

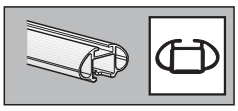

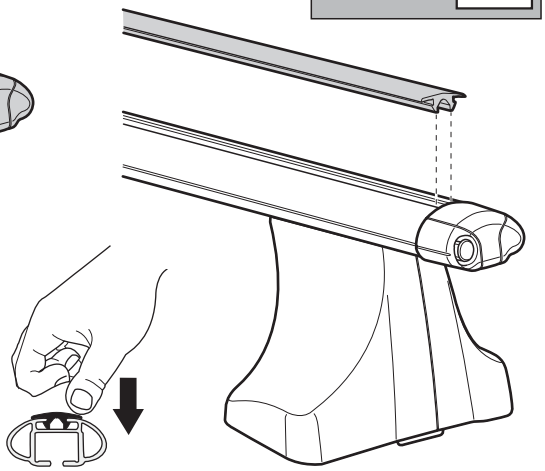

501-1412

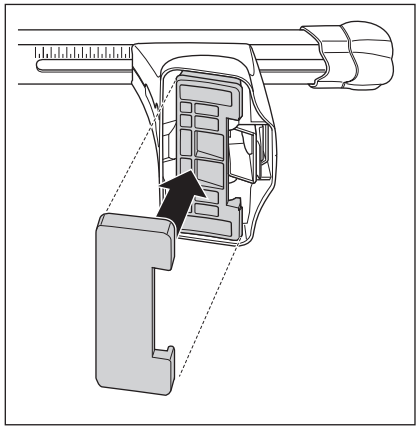

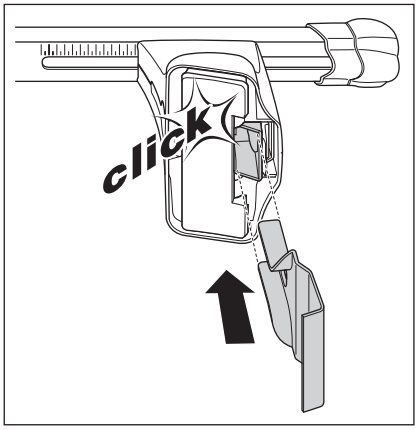

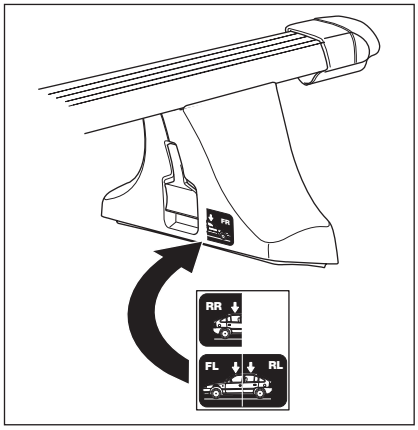

HYUNDAI Accent, 4-dr Sedan, 06–
HYUNDAI Verna, 4-dr Sedan, 06–

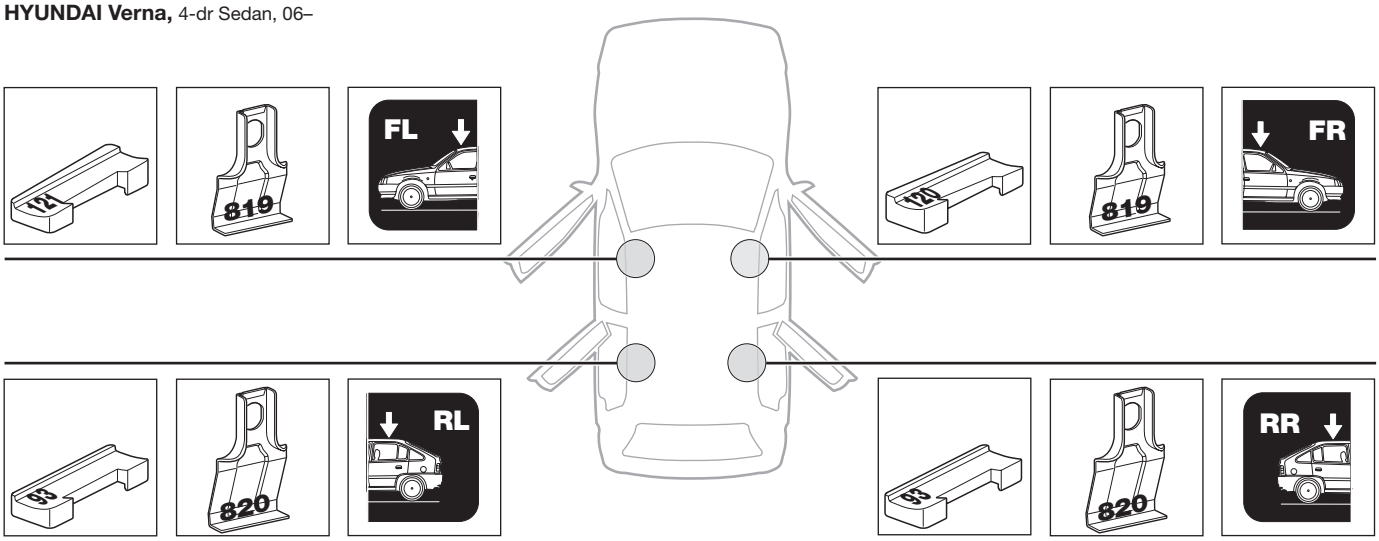

501-1412

6

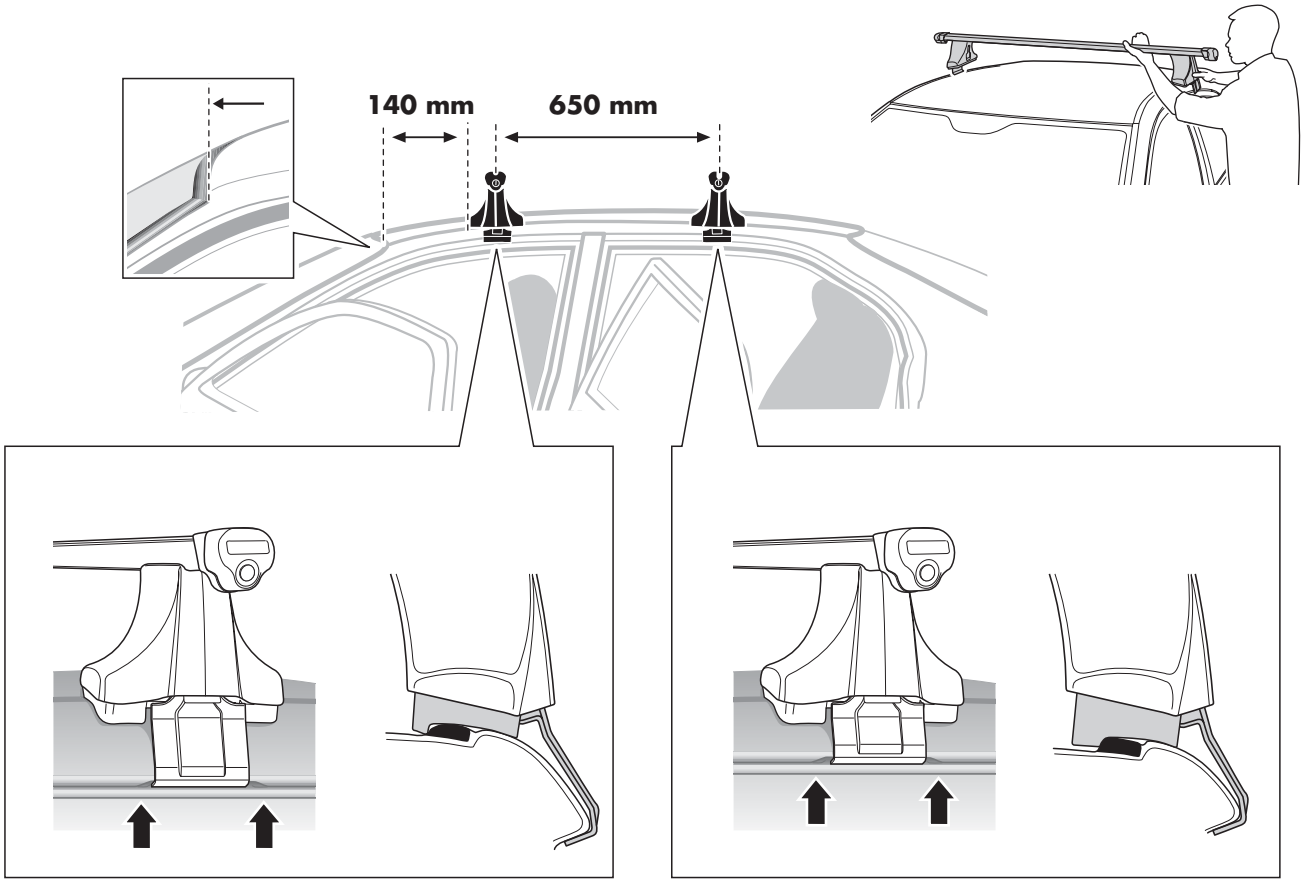

7

GB	Tighten alternately
D	Die Schrauben abwechselnd anziehen
F	Serrer alternativement chaque côté
NL	Afwisselend aan de linker- en de rechterkant aandraaien
I	Serrare alternativamente
E	Alternare il serraggio delle viti
PT	Aperte alternadamente
S	Dra åt växelvis
FIN	Kierrä vuorotellen
EST	Pinguldage vaheldumisi
LAT	Pievelciet pamīšus
LIT	Užsukinėkite pakaitomis
PL	Śruby dokręcaj naprzemiennie
RU	Затягивайте попеременно
CZ	Pokrętła bagażnika dokręcaj dokręcaj naprzemiennie.
SK	Doťahujte striedavo
SLO	Privijajte izmenično.
HR	Naizmjenično zategnite
HU	Egymástól függetlenül szorítandó
GR	Σφίγγετε εναλάξ
TR	Dönüşümlü sıkın
中文	交替拧紧
한국어	번갈아 가며 조이십시오.
日本語	交互に締め付けてください。
ไทย	ขันในแบบสลับ

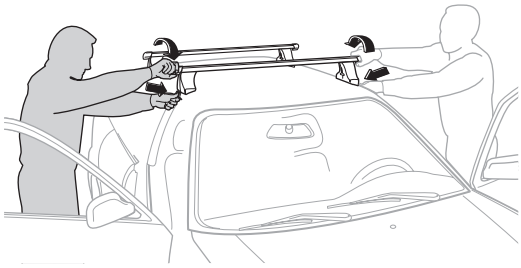

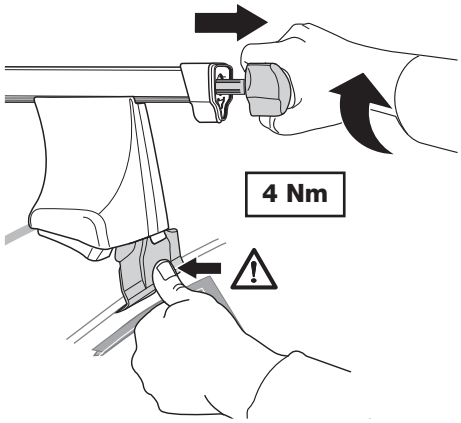

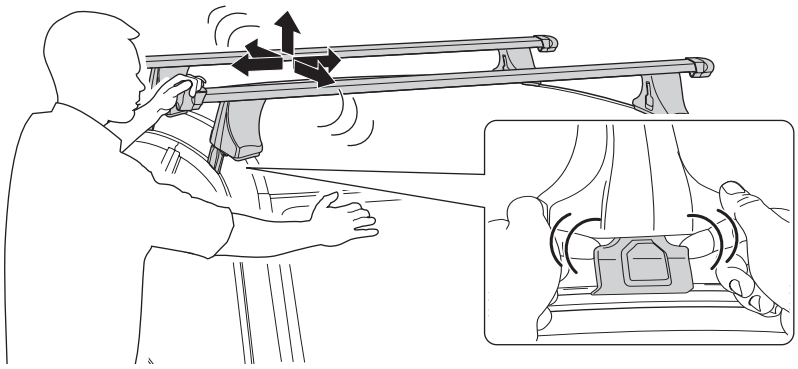

501-1412

GB	Removal	**E**	Desmontaje	**LAT**	Noņemšana	**SK**	Demontáž	**TR**	Sökme
D	Demontieren	**PT**	Remoção	**LIT**	Nuėmimas	**SLO**	Odstranjevanje	**中文**	拆除
F	Démontage	**S**	Demontering	**PL**	Wymontowywanie	**HR**	Uklanjanje	**日本語**	取り外し
NL	Demontage	**FIN**	Irrotus	**RU**	Снятие	**HU**	Leszerelés	**한국어**	분리
I	Rimozione	**EST**	Eemaldamine	**CZ**	Odmontování	**GR**	Αφαίρεση	**ไทย**	การถอด

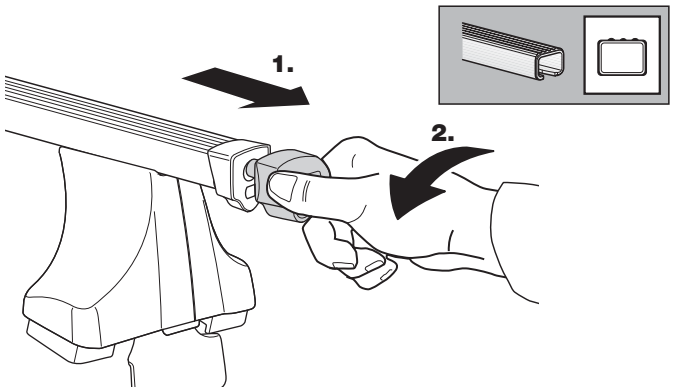

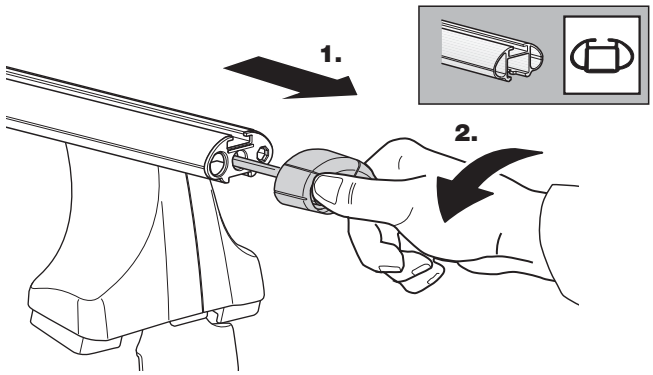

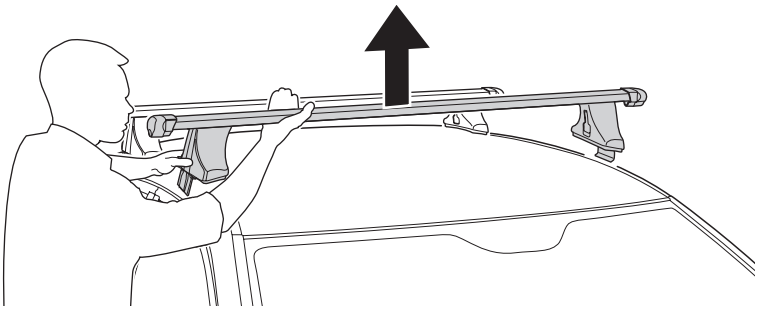

Fit Tips!

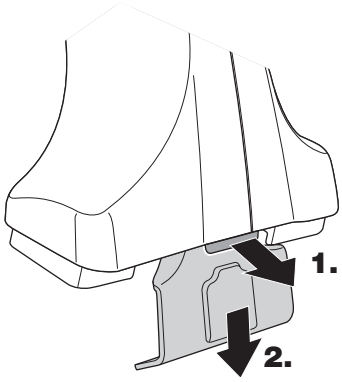

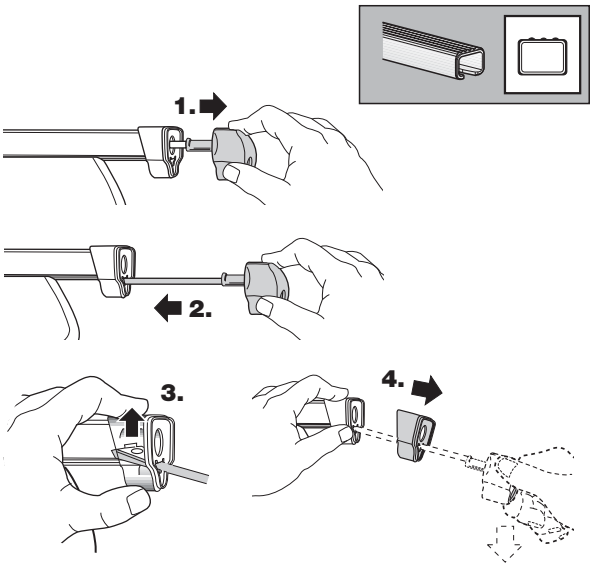

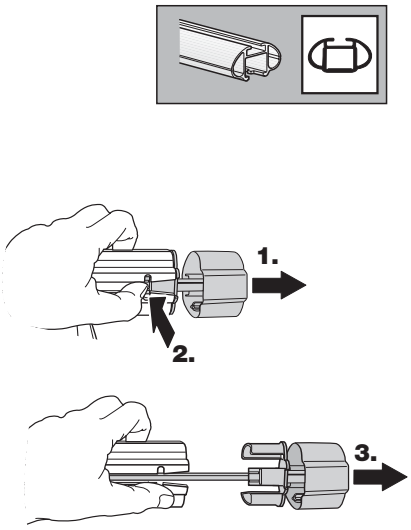

THULE SWEDEN
ONE KEY SYSTEM

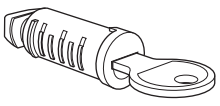

x 4

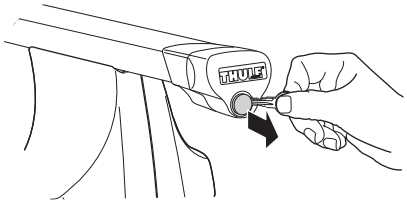

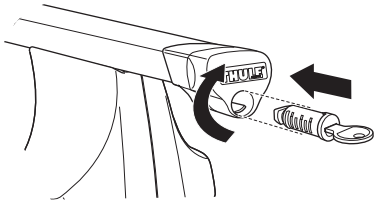

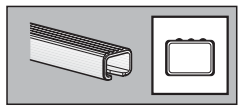

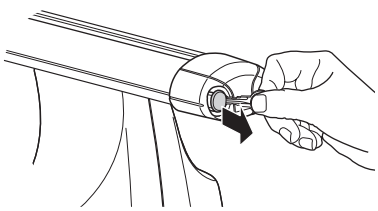

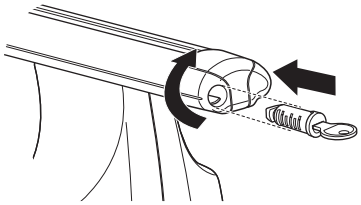

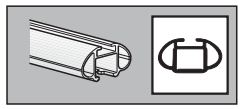

501-1412